520 liters tank i syrefast 316

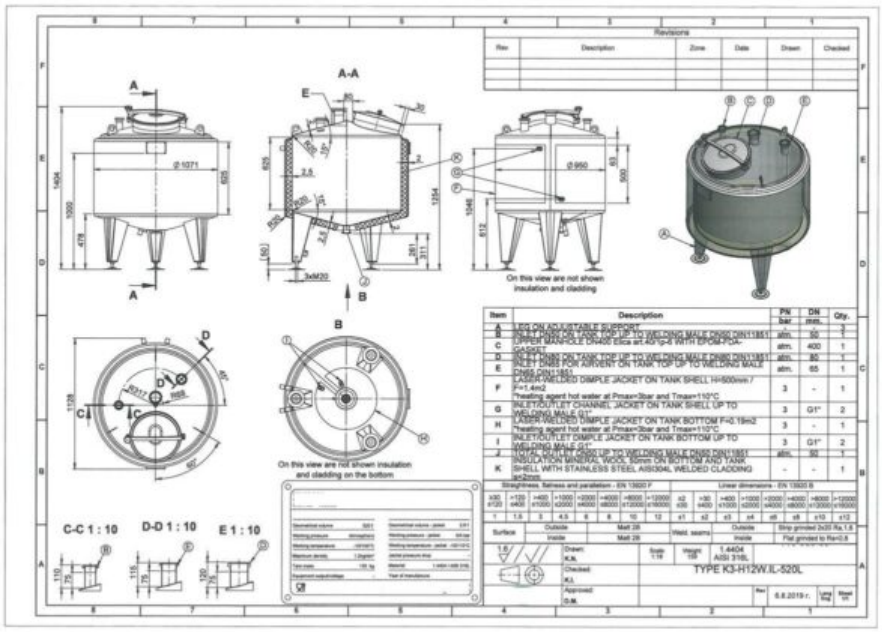

125 000 SEK /st exkl moms

item available on order

Article type: brand new storage tank - type K3-H12W.IL
Additional information: Ra=<0.8µm
Volumetric volume (L): 520 L
Max. density P (kg/m³): 1.200
Ra inner weld: 0,80

Finish stainless steel: 2b
Pressure in tank: ATM - atmosferic
Max. temperature (°C): 130 °C
Min. temperature (°C): -10 °C

Material wet parts: SS AISI 316L (V4A)

Model: vertical
Configuration: insulated with heat-exchanger
Heat exchanger: yes
Insulation: yes
Mobile tank: no

Top type: conical
Shape of tank: cylindrical
Bottom type: conical 15 °
Wall type: conical 15 °
Total discharge: yes

Fixation points: 3 adjustable feet
Type of HE on the cylinder: dimple-jacket
Position HE: the complet cilinder
Water pressure HE: 3 Bar
Steam pressure HE: 0,49 Bar

Contact surface cylinder: 1,40 m²
Connection HE: 1" BSP
Working temperature HE cylinder: 110 °C
Type of HE on the bottom: dimple-jacket
Water pressure HE: 3 Bar

Steam pressure HE: 0,49 Bar
Contact surface bottom: 0,19
Connection HE: 1" BSP
Working temperature HE bottom: 110 °C
Heat exchanger: RVS - 304 with rockwool insulation

Insulation material: Rockwool
Outer jacket (ornamental wall): RVS 304L
Manway(s): RVS 316
Gasket manway(s): EPDM
Fixation point(s): RVS 304L

Suitable for food industry: yes
Documents included: yes, optional

Rodervägen 57
891 78 Bonässund
info@processoverskott.se

Technical drawing included: yes
Registration plate on the tank: yes
Flange for agitator: no

Number of manways: 1
Position of manway: at the top
Height manhole 1 (mm): 400 mm
CIP spray ball: no, optional
Tank outlet: inside Ø 50 mm

Outlet type: DIN11851 male
Agitator: no, optional
Top: 2 mm
Cylinder: 2,50 mm
Bottom: 2,50 mm

Cylinder: 2
Insulation body: yes
Bottom: 2
Insulation bottom/sides: yes
finish of the outer jacket: welded

Insulation thickness: 50
Internal diameter tank: 950 mm
Distance from outlet to ground: 311 mm
Outer diameter tank: 1.071 mm
Cylinder height: 625 mm

Total height of tank: 1.404 mm
Empty weight tank: 159

SKU: 381398

Mer information

Beskrivelse av produkt

Næringsmiddelgodkjent: Ja
Materiale: Syrefast 316
Modell: Vertikal
Nyprodusert/Brukt: Nyprodusert
Arbeidstrykk i tank:
Finish rustfritt stål: 2b
Konfiguration: isolert med varmeveksler
Maks. arbeidstemperatur: 130 °C
Maksimal tetthet for produktet: 1200
Min. arbeidstemperatur: -10 °C
Mobil tank: Nei, det er det ikke.
Øvrig informasjon: Ra=<0,8µm
Omrører: Nei
Ra innvendig sveis: 0,80
Tankens form: sylindrisk
Total uttapping:
Type bunn: konisk 15 °.
Oppvarming/kjøling: Ja
Væskebelastet overflate: SS AISI 316L (V4A)
Volum i liter: 520

Utstyr

Flens for omrører: Nei
Merkeskilt: Ja
Næringsmiddelgodkjent: Ja
Med inspeksjon utført av: TUV
Tankutløp: innvendig Ø 50 mm
Teknisk tegning finnes: Ja
Utløpstype: DIN11851 hann

Materialoversikt

Materiale: Syrefast 316
Festepunkt(er): RVS 304L
Isolasjonsmateriale: Rockwool
Utvendig kledning: RVS 304L

Tankdimensjoner

Sylinderhøyde: 625 mm
Innvendig diameter: 950 mm
Mål utløp til bakken: 311 mm
Total høyde: 1 404 mm
Ytre diameter: 1.071 mm

Varmevekslere

Damptrykk varmeveksler: 0,49 bar
Dampoppvarmet varmeveksler, bunn: 0,49 bar
Tilkobling varmeveksler: 1" BSP
Tilkobling varmeveksler bunn: 1" BSP
Arbeidstemperatur varmeveksler sylinder: 110 °C
Arbeidstemperatur varmeveksler bunn: 110 °C
Kontaktflate bunn: 0,19
Kontaktflate sylinder: 1,40 m²
Posisjon varmeveksler: den komplette sylinderen
Type varmeveksler på sylinder: dimple jakke
Type varmeveksler på bunn: dimple jakke
Vanntrykk varmeveksler: 3 barer
Vanntrykk varmeveksler bunn: 3 barer

Tanktykkelse

Bunn: 2,50 mm
Sylinder: 2,50 mm
Topp: 2 millimeter

Tykkelse på ytterbekledning og isolasjon

Finish utvendig kappe: sveiset
Isolasjon bunn/gavler: Ja
Isolasjon kappe: Ja
Isolasjonsmateriale: Rockwool

Mer

Varmeveksler: RVS – 304 med steinullisolasjon
Sylinder OW: 2
Bunn OW: 2
Isolasjonstykkelse OW: 50
Isolert: Ja
Vekt: 159