3300 liters tank i rustfritt stål 304

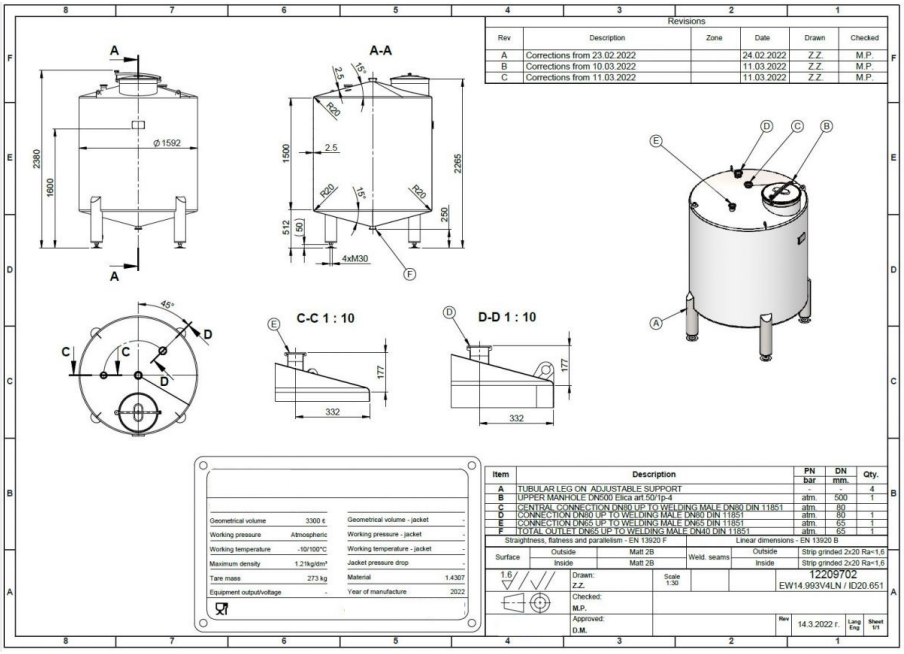

93 000 SEK /st exkl moms

item available on order

Article type: brand new storage tank
Volumetric volume (L): 3.300 L
Max. density P (kg/m³): 1.210
Ra inner weld: 1,60
Finish stainless steel: 2B

Pressure in tank: ATM - atmosferic
Max. temperature (°C): 100 °C
Min. temperature (°C): -10 °C
Material wet parts: SS AISI 304L (V2A)

PROCESSÖVERSKOTT AB

Rodervägen 57
891 78 Bonässund
info@processoverskott.se

Läs våra köpvillkor

Model: vertical

Configuration: single-skin
Heat exchanger: no
Insulation: no
Mobile tank: no
Top type: conical 15 °

Shape of tank: cylindrical
Bottom type: conical 15
Total discharge: yes
Fixation points: 4 adjustable feet
Manway(s): RVS 304L

Gasket manway(s): EPDM
Fixation point(s): RVS 304L
Suitable for food industry: yes
Documents included: yes, optional
Technical drawing included: yes

Registration plate on the tank: yes
Inspection of: TUV
Flange for agitator: no
Number of manways: 1
Position of manway: at the top

Height manhole 1 (mm): 500 mm
Tank outlet: inside Ø 65 mm
Outlet type: DIN11851 male
Total outlet valve: no, optional
Agitator: no, optional

Top: 2,50 mm
Cylinder: 2,50 mm
Bottom: 2,50 mm
Distance from outlet to ground: 250 mm
Outer diameter tank: 1.592 mm

Cylinder height: 1.500 mm
Feet height: 512 mm

Rodervägen 57
891 78 Bonässund
info@processoverskott.se

Total height of tank: 2.380 mm
Empty weight tank: 275

SKU: 387284

Mer information

Beskrivelse av produkt

Næringsmiddelgodkjent: Ja
Materiale: Rustfritt stål 304
Modell: Vertikal
Nyprodusert/Brukt: Nyprodusert
Arbeidstrykk i tank:
Finish rustfritt stål: 2b
Konfiguration: enkelthudet
Maks. arbeidstemperatur: 100 °C
Maksimal tetthet for produktet: 1210
Min. arbeidstemperatur: -10 °C
Mobil tank: Nei, det er det ikke.
Omrører: Nei
Ra innvendig sveis: 1,60
Tankens form: sylindrisk
Total uttapping:
Type bunn: konisk 15
Oppvarming/kjøling: Nei
Væskebelastet overflate: SS AISI 304L (V2A)
Volum i liter: 3300

PROCESSÖVERSKOTT AB

Rodervägen 57
891 78 Bonässund
info@processoverskott.se

Läs våra köpvillkor

Utstyr

Flens for omrører: Nei
Merkeskilt: Ja
Næringsmiddelgodkjent: Ja
Med inspeksjon utført av: TUV
Tankutløp: innvendig Ø 65 mm
Teknisk tegning finnes: Ja
Utløpstype: DIN11851 hann

Materialoversikt

Materiale: Rustfritt stål 304
Festepunkt(er): RVS 304L

Tankdimensjoner

Sylinderhøyde: 1 500 mm
Høyde på ben: 512 mm
Mål utløp til bakken: 250 mm
Total høyde: 2380 mm
Ytre diameter: 1592 mm

Tanktykkelse

Bunn: 2,50 mm
Sylinder: 2,50 mm
Topp: 2,50 mm

Mer

Isolert: Nei
Vekt: 275

Rodervägen 57
891 78 Bonässund
info@processoverskott.se