3300 liters tank i rustfritt stål 304

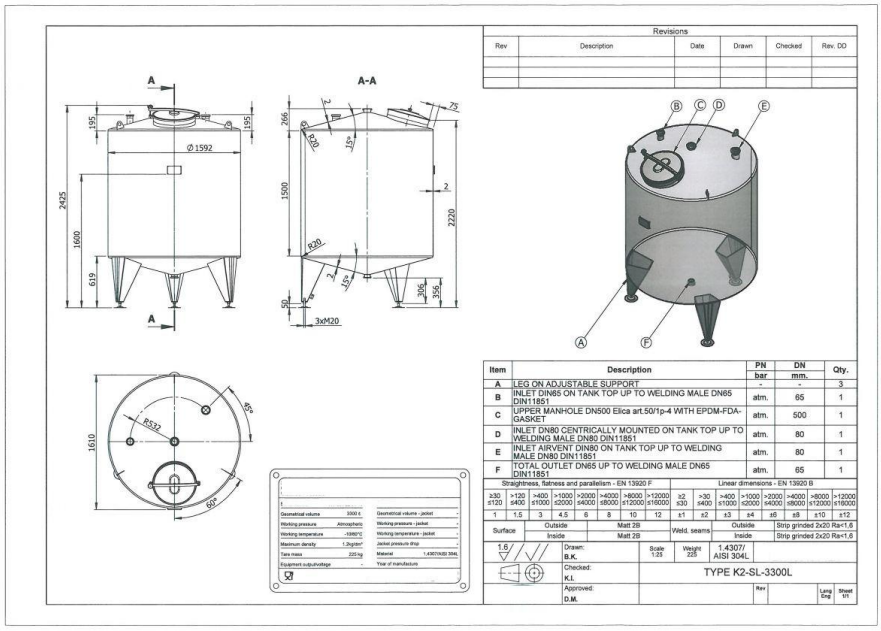

91 000 SEK /st exkl moms

item available on order

Article type: brand new storage tank - type K2-SL
Volumetric volume (L): 3.300 L
Max. density P (kg/m³): 1.200
Ra inner weld: 1,60
Finish stainless steel: 2b

Pressure in tank: ATM - atmosferic
Design pressure (Bar): 0,05 Bar
Max. temperature (°C): 100 °C
Min. temperature (°C): -10 °C

PROCESSÖVERSKOTT AB

Rodervägen 57
891 78 Bonässund
info@processoverskott.se

Läs våra köpvillkor

Material wet parts: SS AISI 304L (V2A)

Model: vertical
Configuration: single-skin
Heat exchanger: no
Insulation: no
Mobile tank: no

Top type: conical 15 °
Shape of tank: cylindrical
Bottom type: conical 15 °
Total discharge: yes
Fixation points: 3 adjustable feet

Legs: Set of baseplates and adjusting pieces included
Manway(s): RVS 304
Gasket manway(s): EPDM
Fixation point(s): RVS 304L
Suitable for food industry: yes

Documents included: yes, optional
Technical drawing included: yes
Registration plate on the tank: yes
Inspection of: TUV
Flange for agitator: no

Number of manways: 1
Position of manway: at the top
Height manhole 1 (mm): 500 mm
CIP spray ball: no, optional
Max. CIP temp. (°C): 30 °C

Tank outlet: inside Ø 65 mm
Outlet type: DIN11851 male
Total outlet valve: no, optional
Agitator: no, optional
Top: 2 mm

Cylinder: 2 mm
Bottom: 2 mm

PROCESSÖVERSKOTT AB

Rodervägen 57
891 78 Bonässund
info@processoverskott.se

Läs våra köpvillkor

Distance from outlet to ground: 356 mm
Outer diameter tank: 1.592 mm
Cylinder height: 1.500 mm

Feet height: 619 mm
Total height of tank: 2.425 mm
Empty weight tank: 225

SKU: 379181

Mer information

PROCESSÖVERSKOTT AB

Rodervägen 57
891 78 Bonässund
info@processoverskott.se

Läs våra köpvillkor

Beskrivelse av produkt

Næringsmiddelgodkjent: Ja
Materiale: Rustfritt stål 304
Modell: Vertikal
Nyprodusert/Brukt: Nyprodusert
Arbeidstrykk i tank: ATM – atmosfærisk
Designtrekk for tanken: 0,05 bar
Finish rustfritt stål: 2b
Konfiguration: enkelthudet
Maks. arbeidstemperatur: 100 °C
Maksimal tetthet for produktet: 1200
Min. arbeidstemperatur: -10 °C
Mobil tank: Nei, det er det ikke.
Omrører: Nei
Ra innvendig sveis: 1,60
Tankens form: sylindrisk
Total uttapping: Ja
Type bunn: konisk 15 °.
Oppvarming/kjøling: Nei
Væskebelastet overflate: SS AISI 304L (V2A)
Volum i liter: 3300

Utstyr

Flens for omrører: Nei
Merkeskilt: Ja
Næringsmiddelgodkjent: Ja
Med inspeksjon utført av: TUV
Tankutløp: innvendig Ø 65 mm
Teknisk tegning finnes: Ja
Utløpstype: DIN11851 hann

Materialoversikt

Materiale: Rustfritt stål 304
Festepunkt(er): RVS 304L

PROCESSÖVERSKOTT AB

Rodervägen 57
891 78 Bonässund
info@processoverskott.se

Läs våra köpvillkor

Tankdimensjoner

Sylinderhøyde: 1 500 mm
Høyde på ben: 619 mm
Mål utløp til bakken: 356 mm
Total høyde: 2 425 mm
Ytre diameter: 1592 mm

Tanktykkelse

Bunn: 2 millimeter
Sylinder: 2 millimeter
Topp: 2 millimeter

Mer

Isolert: Nei
Vekt: 225

PROCESSÖVERSKOTT AB

Rodervägen 57
891 78 Bonässund
info@processoverskott.se

Läs våra köpvillkor