2000 liters tank i syrefast 316

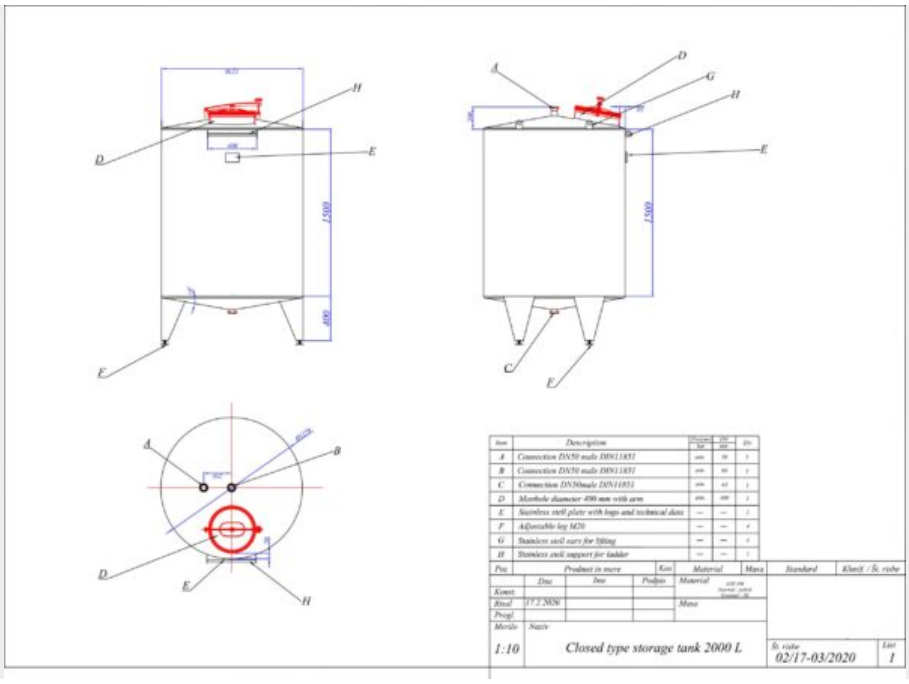

140 000 SEK /st exkl moms

Oppdag 2000-liters tanken i Syrafast 316 - en robust løsning for industrien. Med en kapasitet på 2000 liter, produsert i Syrafast 316, er du sikret lang levetid. Et smart valg for din bedrift.

SKU: 478517

Mer information

Beskrivelse av produkt

Næringsmiddelgodkjent: Ja
Materiale: Syrefast 316
Modell: Vertikal
Nyprodusert/Brukt: Nyprodusert
Arbeidstrykk i tank: ATM – atmosfærisk
Finish rustfritt stål: 2b
Mobil tank: Nei, det er det ikke.
Øvrig informasjon: Disse tankene har ca. 3 måneders leveringstid.
Omrører: Nei
Tankens form: sylindrisk
Total uttapping: Ja
Oppvarming/kjøling: Ja
Væskebelastet overflate: SS AISI 316 (V4A)
Volum i liter: 2000

Utstyr

Merkeskilt: Ja
Næringsmiddelgodkjent: Ja
Tankutløp: innvendig Ø 60 mm
Utløpstype: DIN 11851

Materialoversikt

Materiale: Syrefast 316

Tankdimensjoner

Sylinderhøyde: 1 500 mm
Høyde på ben: 400 mm
Total høyde: 2 500 mm
Ytre diameter: 1 270 mm

PROCESSÖVERSKOTT AB

Rodervägen 57
891 78 Bonässund
info@processoverskott.se

Läs våra köpvillkor

Mer
Isolert: Ja

PROCESSÖVERSKOTT AB

Rodervägen 57
891 78 Bonässund
info@processoverskott.se

Läs våra köpvillkor