2000 liters tank i syrefast 316

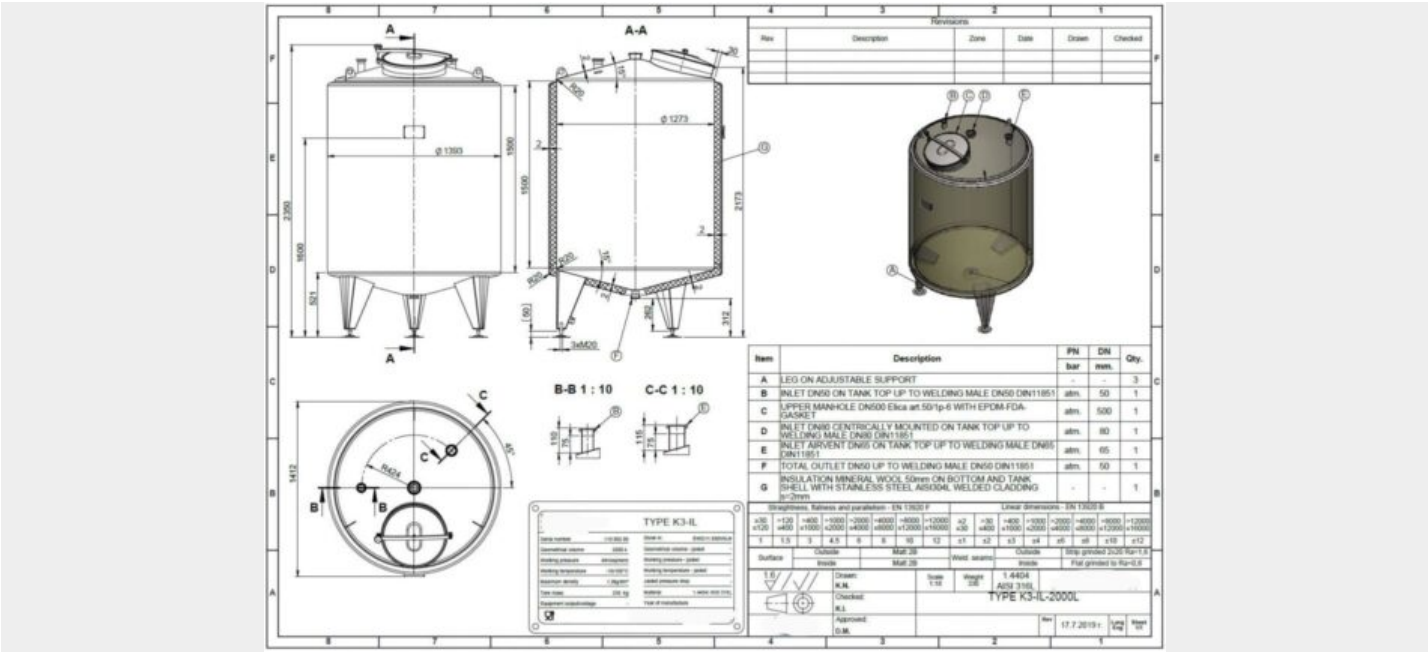

126 000 SEK /st exkl moms

item available on order

Article type: brand new storage tank - type K3-IL
Volumetric volume (L): 2.000 L
Max. density P (kg/m³): 1.200
Ra inner weld: 0,80
Finish stainless steel: 2B

Pressure in tank: ATM - atmosferic
Max. temperature (°C): 150 °C
Min. temperature (°C): -10 °C
Material wet parts: SS AISI 316L (V4A)

PROCESSÖVERSKOTT AB

Rodervägen 57
891 78 Bonässund
info@processoverskott.se

Läs våra köpvillkor

Model: vertical

Configuration: insulated
Heat exchanger: no
Insulation: yes
Mobile tank: no
Top type: conical 15 °

Shape of tank: cylindrical
Bottom type: conical 15 °
Bottom outlet: yes
Total discharge: yes
Fixation points: 3 adjustable feet

Insulation material: Rockwool
Outer jacket (ornamental wall): RVS 304L
Manway(s): RVS 316
Gasket manway(s): EPDM
Fixation point(s): RVS 304

Suitable for food industry: yes
Documents included: yes, optional
Technical drawing included: yes
Registration plate on the tank: yes
Inspection of: TUV

Flange for agitator: no
Number of manways: 1
Position of manway: headside
Hinged lid: yes
Tank outlet: inside Ø 50 mm

Outlet type: DIN11851
Total outlet valve: no, optional
Agitator: no, optional
Top: 2 mm
Cylinder: 2 mm

Bottom: 2 mm
Top: 2

PROCESSÖVERSKOTT AB

Rodervägen 57
891 78 Bonässund
info@processoverskott.se

Läs våra köpvillkor

Cylinder: 2
Insulation body: yes
Bottom: 2

Insulation bottom/sides: yes
finish of the outer jacket: welded
Insulation thickness: 50
Distance from outlet to ground: 312 mm
Outer diameter tank: 1.412 mm

Cylinder height: 1.500 mm
Feet height: 521 mm
Total height of tank: 2.350 mm
Empty weight tank: 330

SKU: 444950

Mer information

PROCESSÖVERSKOTT AB

Rodervägen 57
891 78 Bonässund
info@processoverskott.se

Beskrivelse av produkt

Næringsmiddelgodkjent: Ja
Materiale: Syrefast 316
Modell: Vertikal
Nyprodusert/Brukt: Nyprodusert
Arbeidstrykk i tank: ATM – atmosfærisk
Finish rustfritt stål: 2b
Konfiguration: isolert
Maks. arbeidstemperatur: 150 °C
Maksimal tetthet for produktet: 1200
Min. arbeidstemperatur: -10 °C
Mobil tank: Nei, det er det ikke.
Omrører: Nei
Ra innvendig sveis: 0,80
Tankens form: sylindrisk
Total uttapping: Ja
Type bunn: konisk 15 °.
Oppvarming/kjøling: Nei
Væskebelastet overflate: SS AISI 316L (V4A)
Volum i liter: 2000

Utstyr

Flens for omrører: Nei
Merkeskilt: Ja
Næringsmiddelgodkjent: Ja
Med inspeksjon utført av: TUV
Tankutløp: innvendig Ø 50 mm
Teknisk tegning finnes: Ja
Utløpstype: DIN11851

Materialoversikt

Materiale: Syrefast 316
Festepunkt(er): RVS 304
Isolasjonsmateriale: Rockwool
Utvendig kledning: RVS 304L

Tankdimensjoner

Sylinderhøyde: 1 500 mm
Høyde på ben: 521 mm
Mål utløp til bakken: 312 mm
Total høyde: 2350 mm
Ytre diameter: 1 412 mm

Tanktykkelse

Bunn: 2 millimeter
Sylinder: 2 millimeter
Topp: 2 millimeter

Tykkelse på ytterbekledning og isolasjon

Finish utvendig kappe: sveiset
Isolasjon bunn/gavler: Ja
Isolasjon kappe: Ja
Isolasjonsmateriale: Rockwool

Mer

Sylinder OW: 2
Bunn OW: 2
Isolasjonstykkelse OW: 50
Isolert: Ja
Vekt: 330