1500 liters tank i syrefast 316

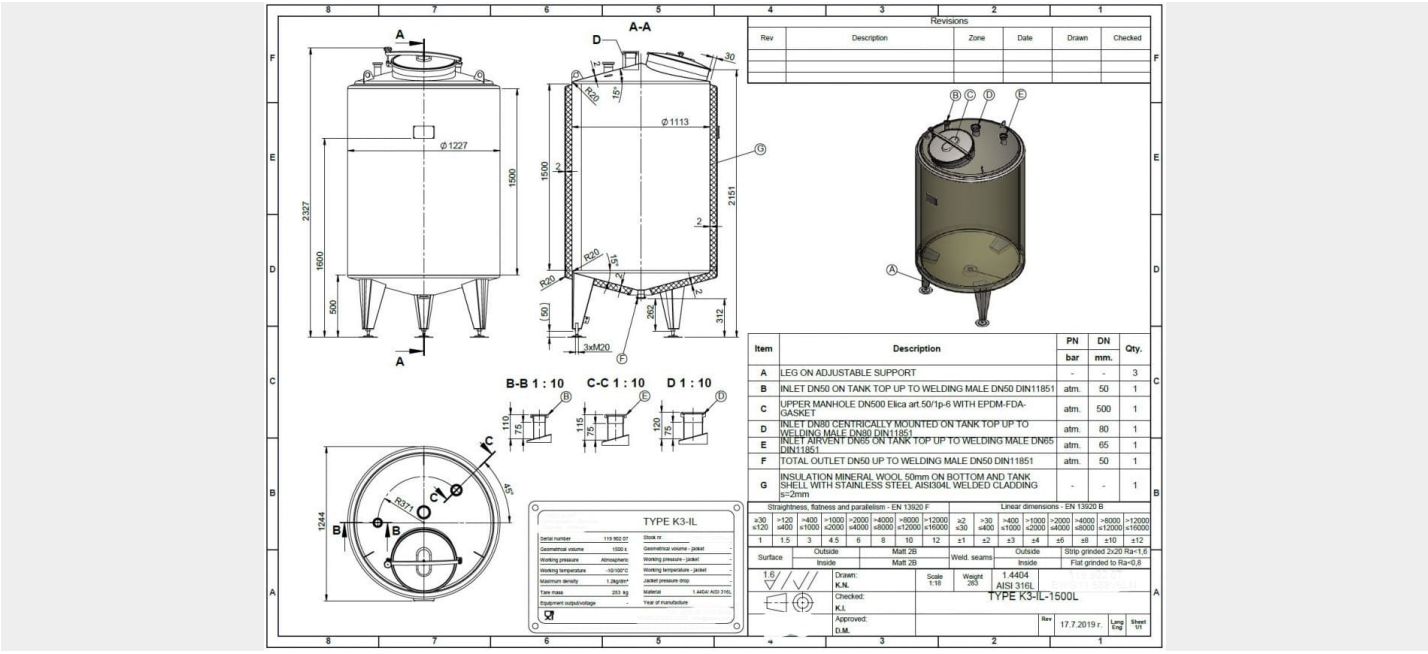

118 000 SEK /st exkl moms

item available on order

Article type: brand new storage tank - type K3-IL
Volumetric volume (L): 1.500 L
Max. density P (kg/m³): 1.200
Ra inner weld: 0,80
Pressure in tank: ATM - atmosferic

Max. temperature (°C): 150 °C
Min. temperature (°C): -10 °C
Material wet parts: SS AISI 316L (V4A)
Model: vertical

PROCESSÖVERSKOTT AB

Rodervägen 57
891 78 Bonässund
info@processoverskott.se

Configuration: insulated

Heat exchanger: no
Insulation: yes
Mobile tank: no
Top type: conical 15 °
Shape of tank: cylindrical

Bottom type: conical 15 °
Bottom outlet: yes
Total discharge: yes
Fixation points: 3 adjustable feet
Insulation material: Rockwool

Outer jacket (ornamental wall): RVS 304L
Manway(s): RVS 316
Gasket manway(s): EPDM
Fixation point(s): RVS 304
Suitable for food industry: yes

Documents included: yes, optional
Technical drawing included: yes
Registration plate on the tank: yes
Inspection of: TUV
Flange for agitator: no

Number of manways: 1
Position of manway: headside
Hinged lid: yes
Tank outlet: inside Ø 50 mm
Outlet type: DIN11851

Total outlet valve: no, optional
Agitator: no, optional
Top: 2 mm
Cylinder: 2 mm
Bottom: 2 mm

Cylinder: 2
Insulation body: yes

Rodervägen 57
891 78 Bonässund
info@processoverskott.se

Bottom: 2
Insulation bottom/sides: yes
finish of the outer jacket: welded

Insulation thickness: 50
Internal diameter tank: 1.144 mm
Distance from outlet to ground: 312 mm
Outer diameter tank: 1.244 mm
Cylinder height: 1.500 mm

Feet height: 500 mm
Total height of tank: 2.327 mm
Empty weight tank: 283

SKU: 461787

Mer information

PROCESSÖVERSKOTT AB

Rodervägen 57
891 78 Bonässund
info@processoverskott.se

Beskrivelse av produkt

Næringsmiddelgodkjent: Ja
Materiale: Syrefast 316
Modell: Vertikal
Nyprodusert/Brukt: Nyprodusert
Arbeidstrykk i tank:
Konfiguration: isolert
Maks. arbeidstemperatur: 150 °C
Maksimal tetthet for produktet: 1200
Min. arbeidstemperatur: -10 °C
Mobil tank: Nei, det er det ikke.
Omrører: Nei
Ra innvendig sveis: 0,80
Tankens form: sylindrisk
Total uttapping:
Type bunn: konisk 15 °.
Oppvarming/kjøling: Nei
Væskebelastet overflate: SS AISI 316L (V4A)
Volum i liter: 1500

Utstyr

Flens for omrører: Nei
Merkeskilt: Ja
Næringsmiddelgodkjent: Ja
Med inspeksjon utført av: TUV
Tankutløp: innvendig Ø 50 mm
Teknisk tegning finnes: Ja
Utløpstype: DIN11851

Materialoversikt

Materiale: Syrefast 316
Festepunkt(er): RVS 304
Isolasjonsmateriale: Rockwool
Utvendig kledning: RVS 304L

Rodervägen 57
891 78 Bonässund
info@processoverskott.se

Tankdimensjoner

Sylinderhøyde: 1 500 mm
Høyde på ben: 500 mm
Innvendig diameter: 1144 mm
Mål utløp til bakken: 312 mm
Total høyde: 2 327 mm
Ytre diameter: 1 244 mm

Tanktykkelse

Bunn: 2 millimeter
Sylinder: 2 millimeter
Topp: 2 millimeter

Tykkelse på ytterbekledning og isolasjon

Finish utvendig kappe: sveiset
Isolasjon bunn/gavler: Ja
Isolasjon kappe: Ja
Isolasjonsmateriale: Rockwool

Mer

Sylinder OW: 2
Bunn OW: 2
Isolasjonstykkelse OW: 50
Isolert: Ja
Vekt: 283

PROCESSÖVERSKOTT AB

Rodervägen 57
891 78 Bonässund
info@processoverskott.se

Läs våra köpvillkor